QUADRO DE ÁREAS		
ÁREA DO TERRENO (AT)		3.982,00 m²
ÁREAS CONSTRUÍDAS	ÁREA EXISTENTE A REFORMAR	1.087,47 m²
	ÁREA A CONSTRUIR	0,00 m²
ÁREA FINAL CONSTRUÍDA		1.087,47 m²
ALTURA DA EDIFICAÇÃO		TÉRREA
COEFICIENTE DE PERMEABILIDADE (MÍNIMO 20%)		20.00%

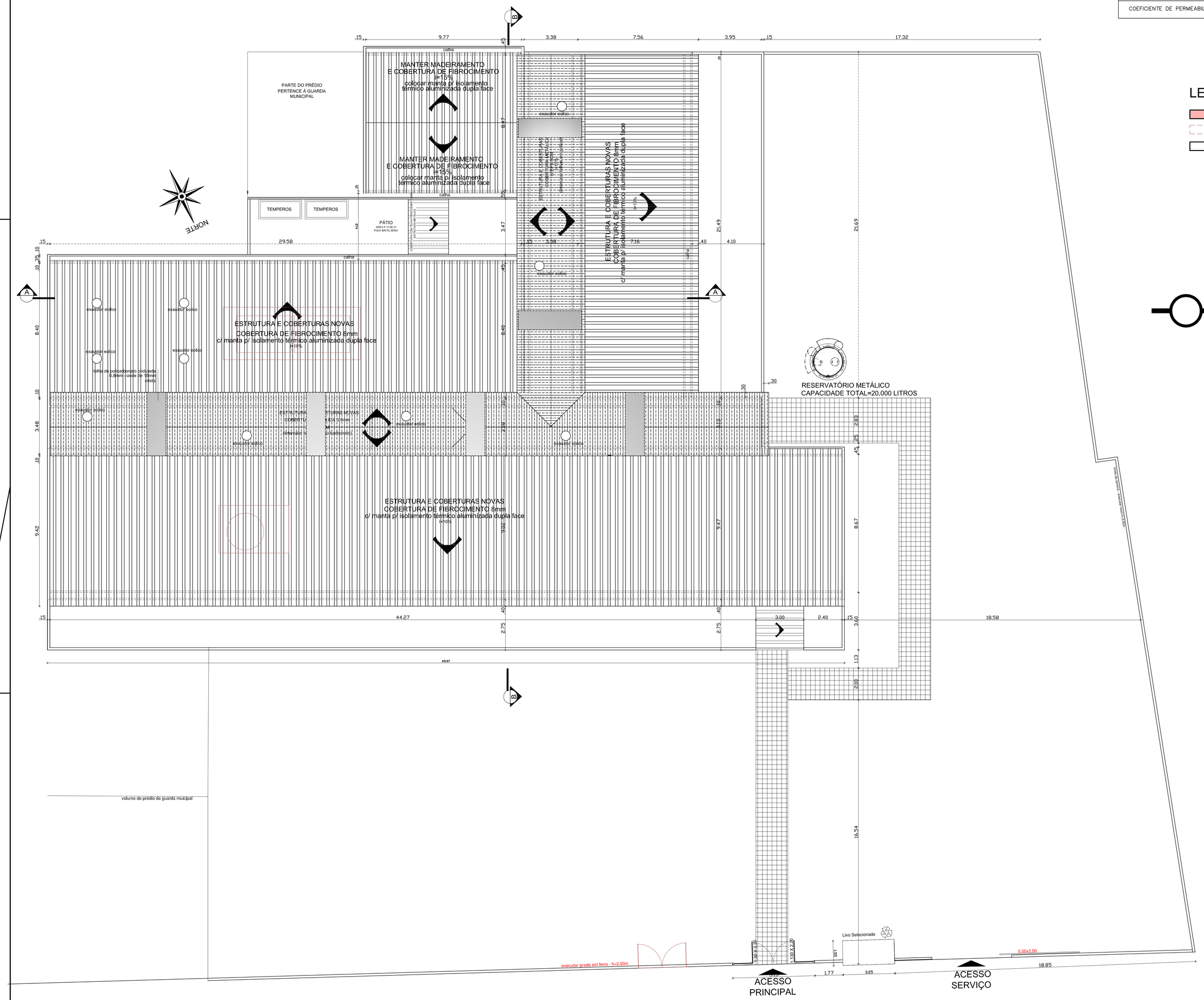

Planta de Localização e Cobertura

Escala:1/100

LEGENDA

- PAREDES A CONSTRUIR
- PAREDES A DEMOLIR
- PAREDES EXISTENTES

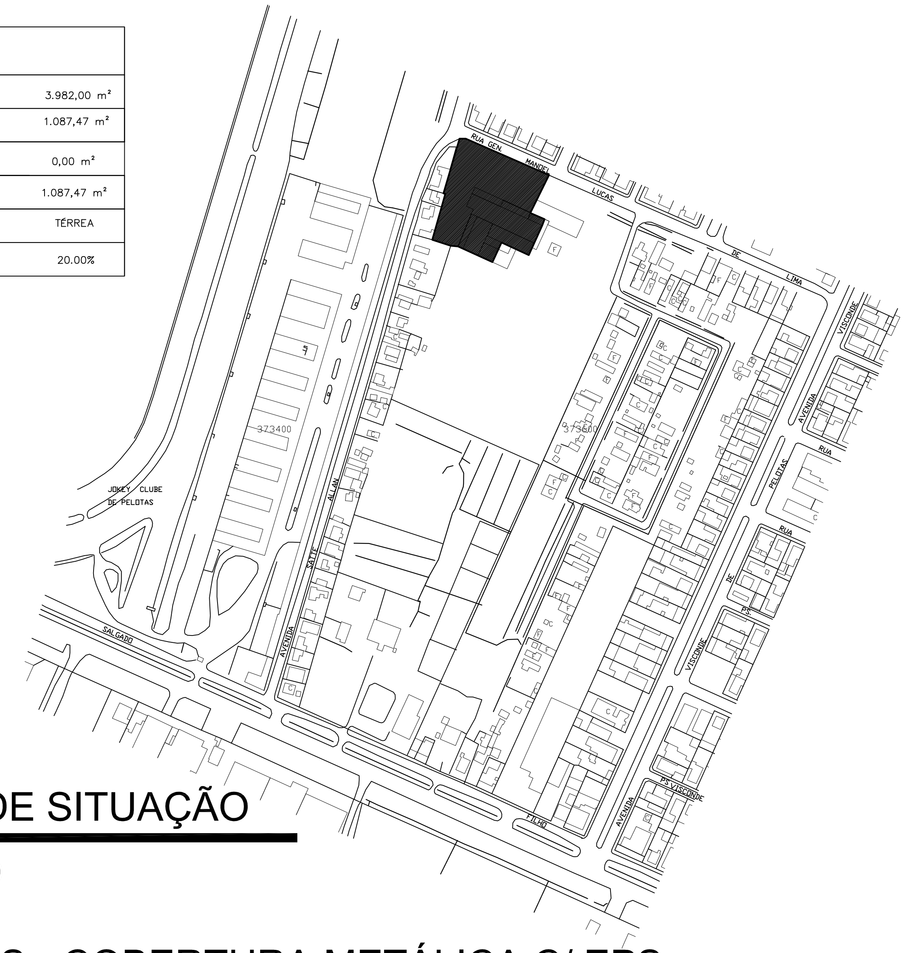

PLANTA DE SITUAÇÃO

Escala:1/2000

DETALHES - COBERTURA METÁLICA C/ EPS

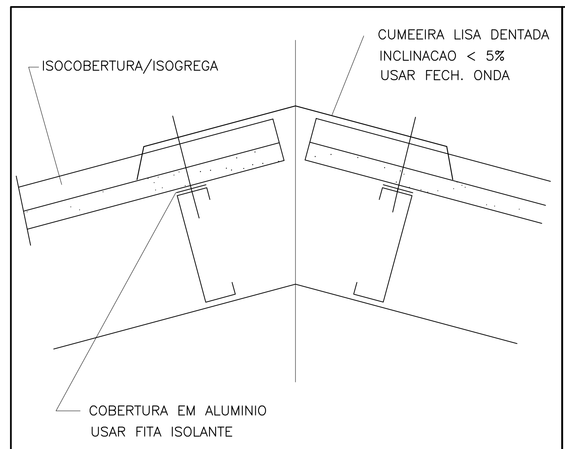

Detalhe da Cumeeira

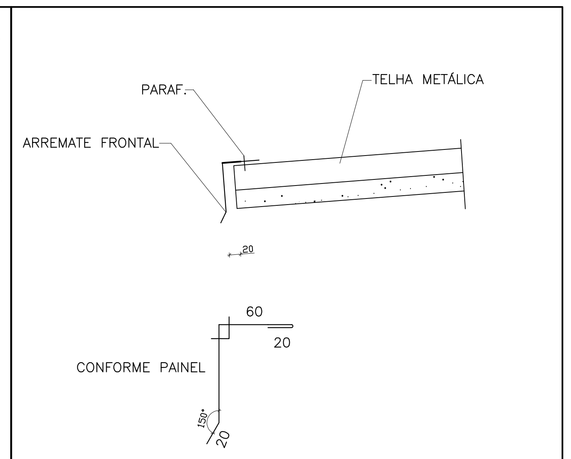

DET. ARREMATE FRONTAL

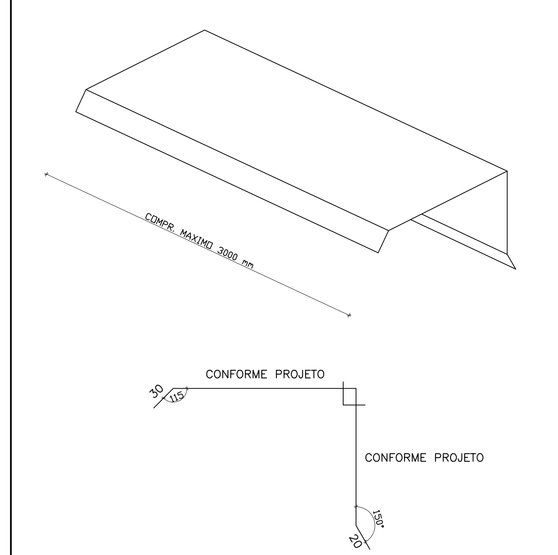

DET. RUFO LATERAL SUPERIOR

REVISÃO	DATA	RESPONSÁVEL	OBSERVAÇÃO

PREFEITURA MUNICIPAL DE PELOTAS
SECRETARIA MUNICIPAL DA EDUCAÇÃO
DEPARTAMENTO DE PLANEJAMENTO E ENGENHARIA

EMEI IVANIR DIAS

SECRETÁRIO MUNICIPAL DA EDUCAÇÃO

PROJETO:

Angela Bosenbecker
RUA CEN. TELLES, 357
PELOTAS - RS - CEP 96015-000
FONE: 3026-8630
e-mail: angela.bosenbecker@gmail.com

Projeto Arquitetônico: Ângela C. Bosenbecker
CAU - A31414-5

Coordenação do Projeto: Ângela C. Bosenbecker
CAU - A31414-5

PROJETO: PROJETO ARQUITETÔNICO

PRANCHA: PA-01

ENDEREÇO: R. Manoel Lucas de Lima, 215

CONTEÚDO: Planta de Situação
Planta de Localização e Cobertura
Quadro de Áreas

LOCAL E DATA: Pelotas, outubro de 2014.

ESCALA: 1/100 - 1/2.000