MAPA DE ESQUADRIAS

LEGENDA DE PORTAS

REF.	Dimensões (cm)	Quantidade	TIPO	AMBIENTES
PM1	80 x 210	06	01 folha, de abrir, lisa, em madeira	Secretaria / Diretoria / Sl. Reuniões / Admistração/
PM2	80 x 210	03	01 folha, de correr, em madeira, c/ visor de vidro	Fraldário
PM3	70 x 210	01	01 folha, de abrir, lisa, em madeira	Almoxarifado
PM4	90 x 210	03	01 folha, de abrir, em madeira, c/ chapa e barra metálica	Sanitários PNE
PM5	60 x 210	02	01 folha, de abrir, lisa, em madeira	Sanitários salas de atividades
BANDEIRA	60 x 60	03	01 folha, maxim-ar, em madeira c/ vidro 6mm	Sanitários
BANDEIRA	90 x 60	03	01 folha, maxim-ar, em madeira c/ vidro 6mm	Sanitários
PM6	90 x 210	08	01 folha, de abrir, em madeira, c/ chapa e barra metálica	Salas de atividades, multiuso
PM7	150 x 210	01	02 folhas, de abrir, com visor de vidro 6mm	Circulações
PM8	60 x 160	08	01 folha, de abrir, em madeira, c/ revestimento em laminado texturizado	sanitário funcionários

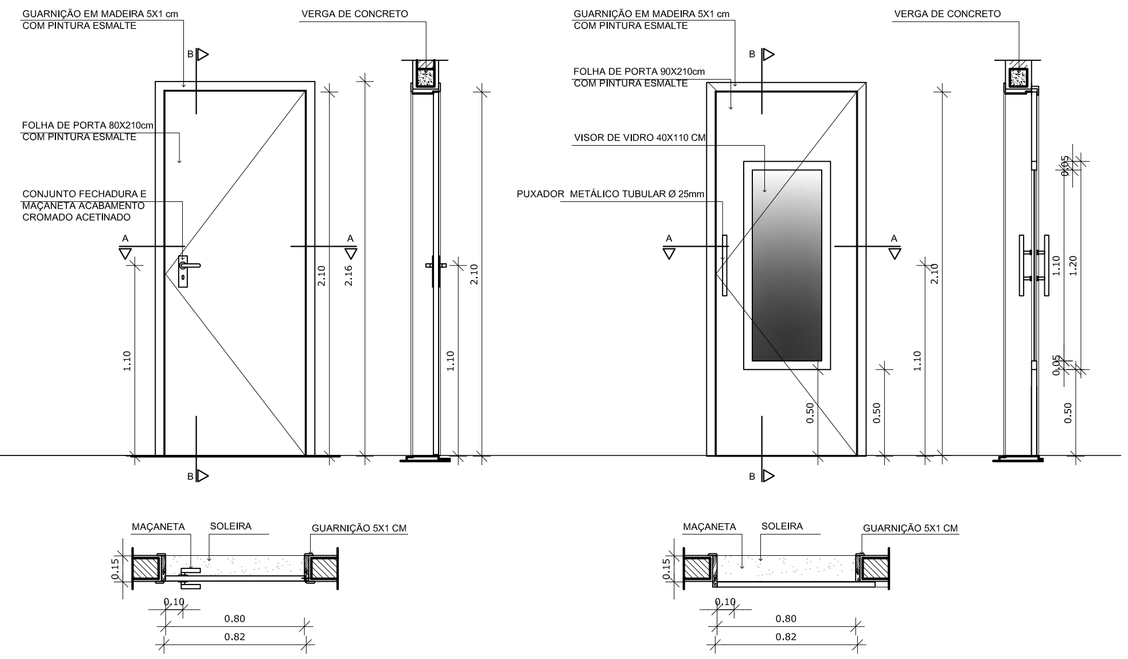

PM01

PM02

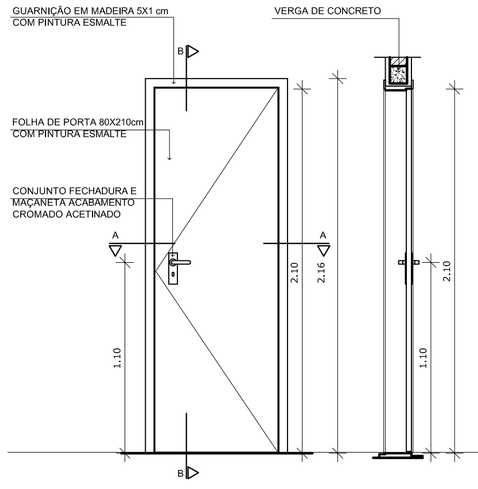

PM03

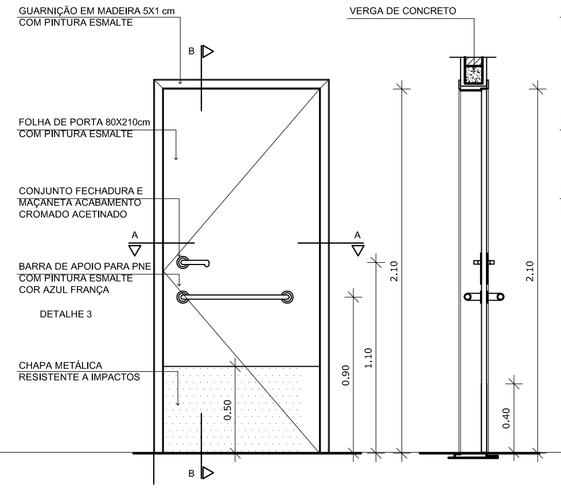

PM04

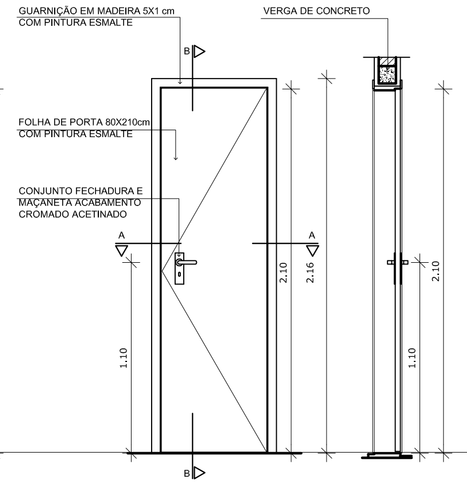

PM05

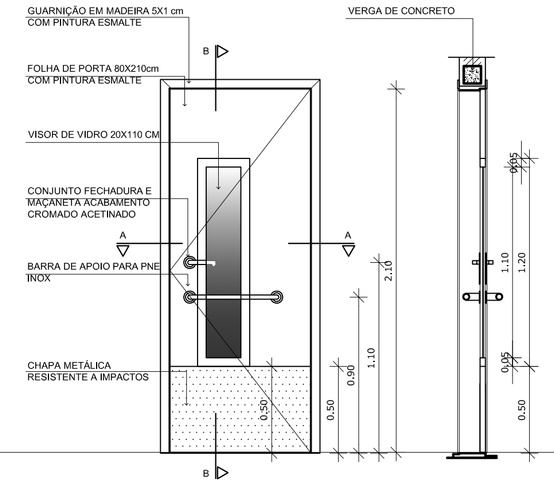

PM06

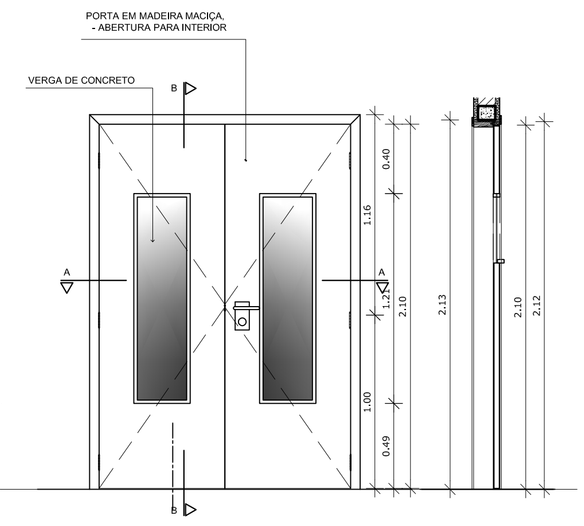

PM07

REVISÃO	DATA	RESPONSÁVEL	OBSERVAÇÃO

PREFEITURA MUNICIPAL DE PELOTAS
SECRETARIA MUNICIPAL DA EDUCAÇÃO
DEPARTAMENTO DE PLANEJAMENTO E ENGENHARIA

EMEI IVANIR DIAS

SECRETÁRIO MUNICIPAL DA EDUCAÇÃO

PROJETO:

Angela Bosenbecker
RUA GEN. TELLES, 357
PELOTAS - RS - CEP 96010-310
FONE: 3303-2021
e-mail: angela.bosenbecker@gmail.com

Projeto Arquitetônico: Ângela C. Bosenbecker
CAU - A31414-5

Coordenação do Projeto: Ângela C. Bosenbecker
CAU - A31414-5

PROJETO: PROJETO ARQUITETÔNICO

PRANCHA: PA-04

ENDEREÇO: R. Manoel Lucas de Lima, 215

CONTEÚDO: Detalhe Portas de madeira

LOCAL E DATA: Pelotas, maio de 2014.

ESCALA: 1/25