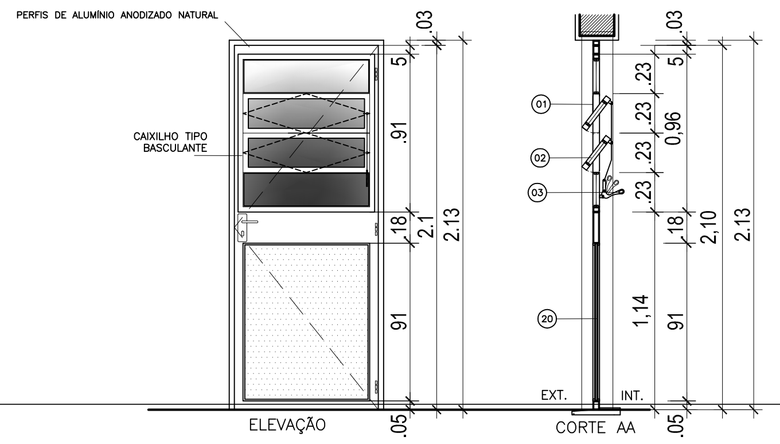

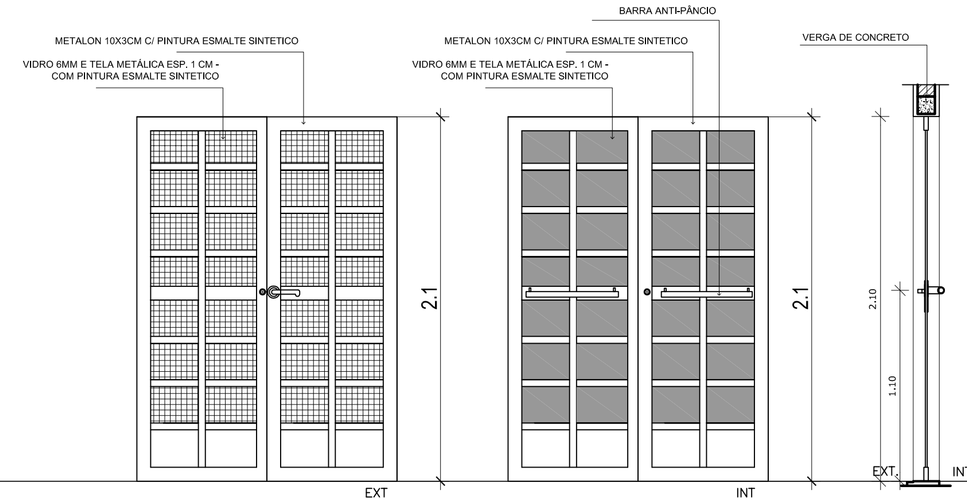

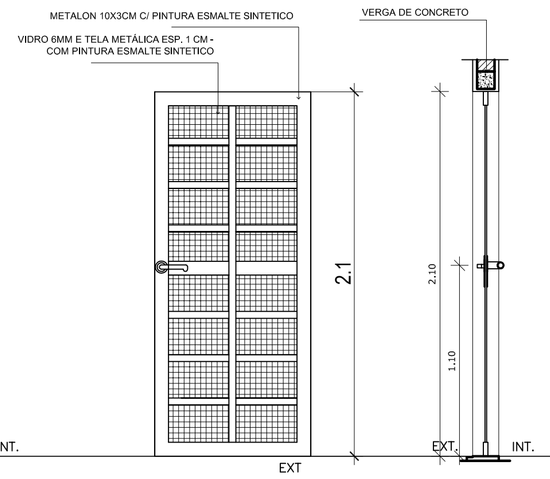

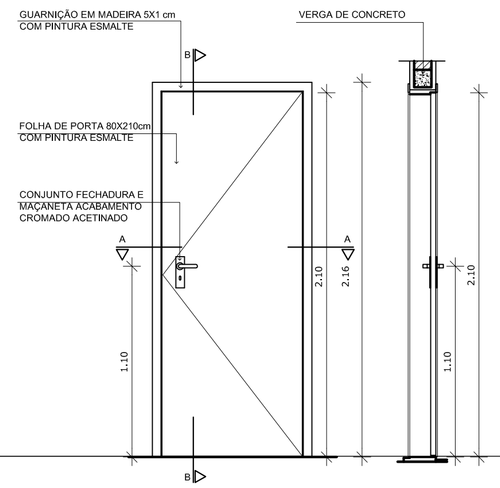

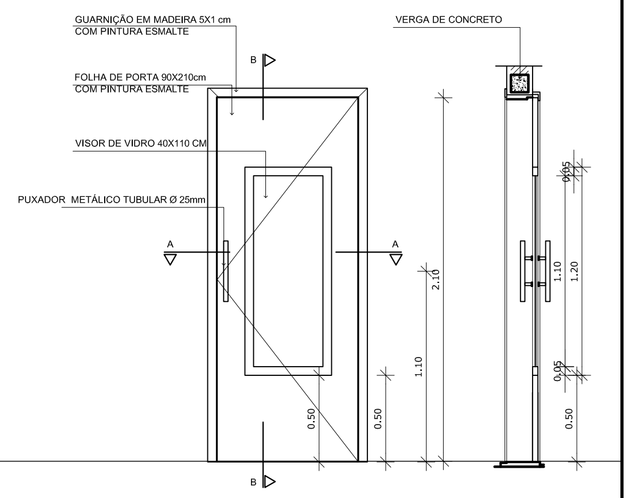

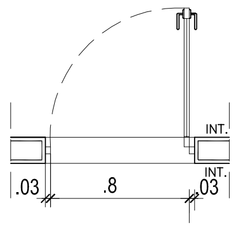

PLANTA
PORTA DE ALUMÍNIO COM ESQUADRIA BASCULANTE

PA01

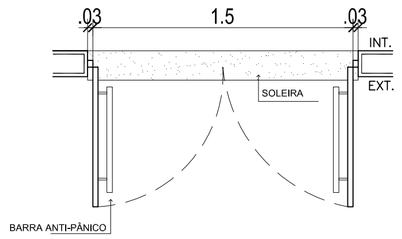

PF01

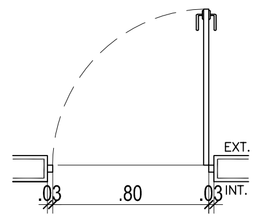

PF02

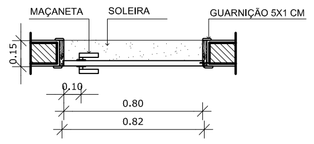

PM01

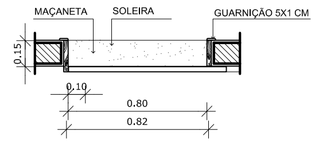

PM02

MAPA DE ESQUADRIAS

LEGENDA DE PORTAS

REF.	Dimensões (cm)	Quantidade	TIPO	AMBIENTES
PM1	80 x 210	03	01 folha, de abrir, lisa, em madeira	Secretaria / Diretoria / Sl. Reuniões / Admistração/
PM2	80 x 210	02	01 folha, de correr, em madeira, c/ visor de vidro	wc trocador e direção
PM3	70 x 210	01	01 folha, de abrir, lisa em madeira	sanitario funcionários e professores
PM4	90 x 210	01	01 folha, de abrir, em madeira, c/ chapa e barra metálica	Sanitários PNE
PM5	60 x 210	03	01 folha, de abrir, lisa, em madeira	Sanitários salas de atividades
PM6	90 x 160	05	01 folha, de abrir, em madeira, c/ chapa e barra metálica	Salas de atividades
PM7	60 x 160	02	01 folha, de abrir, em madeira, c/ revestimento em laminado texturizado	sanitário professores e funcionários
PM8	490 x 275	01	04 folhas, tipo camarão, em madeira compensada comrevestimento laminado texturizado,	entre sala de atividades

PF1	150 x 210	03	02 folhas, de abrir, em ferro, vidro temperado 6mm e tela metálica	Acesso principal e pátios
PF2	80 x 210	03	01 folha, de abrir, em ferro, vidro temperado 6mm e tela metálica	Acesso salas de atividades para pátio

PA01	80 x 210	04	01 folha, de abrir, em alumínio com basculante	Despensa/Lavanderia/Cozinha
PA02	60 x 210	01	01 folha, val vem, em alumínio com veneziana	Cozinha
PA03	2x-50 x 170	01	02 folhas, de abrir, em alumínio com veneziana	Casa do Gás

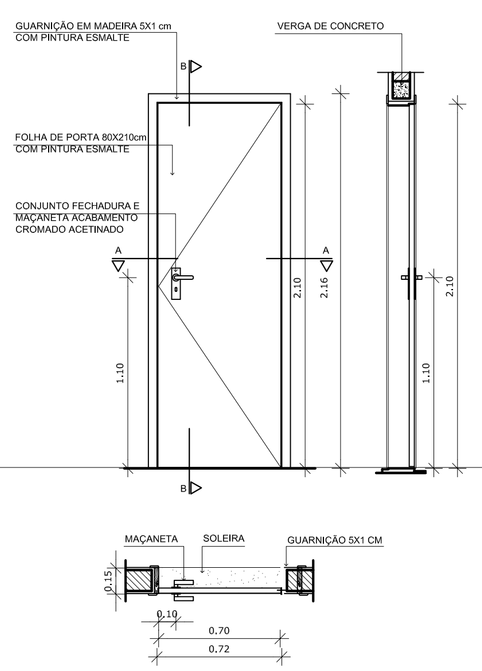

PM03

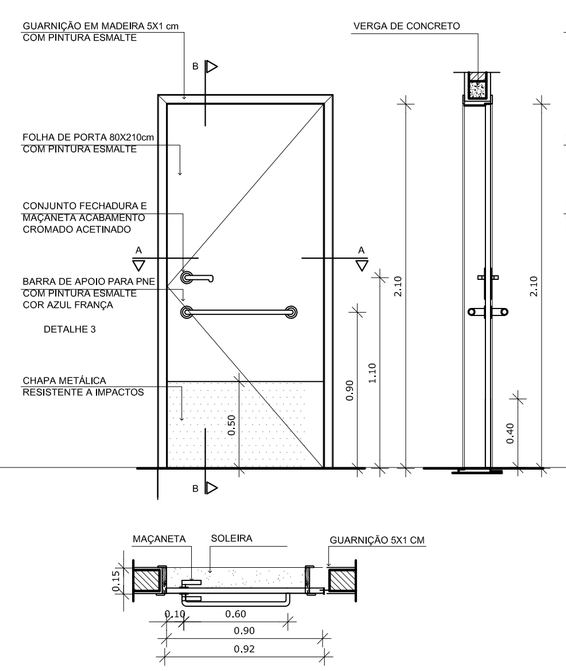

PM04

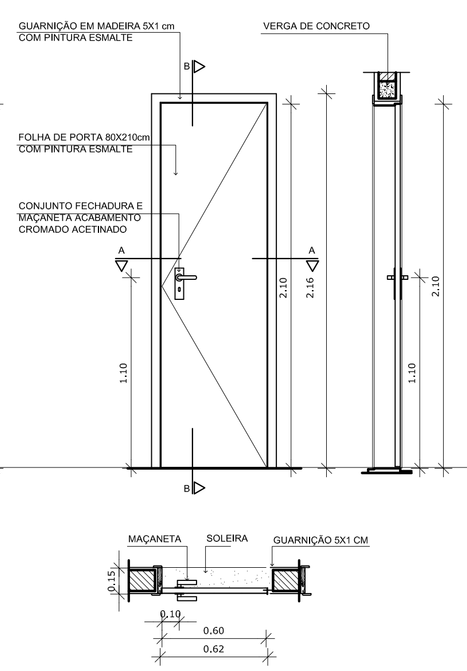

PM05

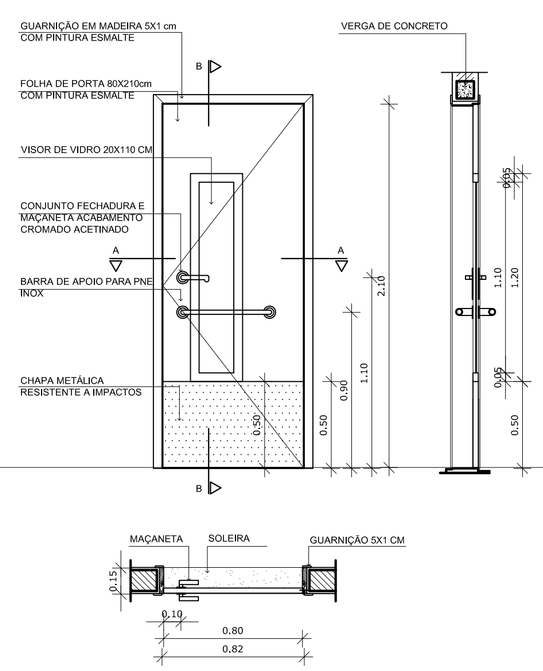

PM06

REVISÃO	DATA	RESPONSÁVEL	OBSERVAÇÃO

PREFEITURA MUNICIPAL DE PELOTAS
SECRETARIA MUNICIPAL DA EDUCAÇÃO
DEPARTAMENTO DE PLANEJAMENTO E ENGENHARIA

E.M.E.I. MANUEL BANDEIRA

SECRETÁRIO MUNICIPAL DA EDUCAÇÃO

PROJETO:

Angela Bosenbecker
RUA GEN. TELLES, 357
PELOTAS • RS • CEP 96010-310
FONE: 3303-0021
e-mail: angela.bosenbecker@gmail.com

Projeto Arquitetônico: Ângela C. Bosenbecker
CAU - A31414-5

Coordenação do Projeto: Ângela C. Bosenbecker
CAU - A31414-5

PROJETO:
PROJETO ARQUITETÔNICO

ENDEREÇO:
R. Bernardo Pires, 300

CONTEÚDO:
Detalhe Portas

PRANCHA:
PA-04

LOCAL E DATA:
Pelotas, maio de 2014.

ESCALA:
1/25